SVERO

Smart Trolley
Type 29

TRANSLATION OF THE ORIGINAL
USER MANUAL

CE

SVERO LIFTING AB, Momarken 19, 556 50 Jönköping
Telephone: +46 36-31 65 70
www.svero.com, E-post: info@svero.com

SVERO Smart Trolley Type 29

Read this manual before mounting the trolley and its use. Incorrect handling may cause danger!

Description

Svero trolleys are to be mounted to beams for carrying loads, which can be moved along the beam. In the trolley a lifting device is to be hanged. It can be manually, electric or pneumatically driven. Svero trolleys are adjustable within certain width ranges. The trolleys can be used for H- and I-beams with plane flanges (such as IPE, HEA or HEB types) or beams with sloping flanges (such as INP-beams). The possible width ranges are shown in the data tables. The loadbar has a flat surface with a scale for easy adjusting and mounting the trolley on the beam. The loadbar has a lower section in its centre part where the hook of the lifting device has to be placed.

All trolleys are manufactured with a protection against falling down (4), in case of wheel brake, and climbing protection (5), so that the wheel flanges cannot climb onto the beam flange.

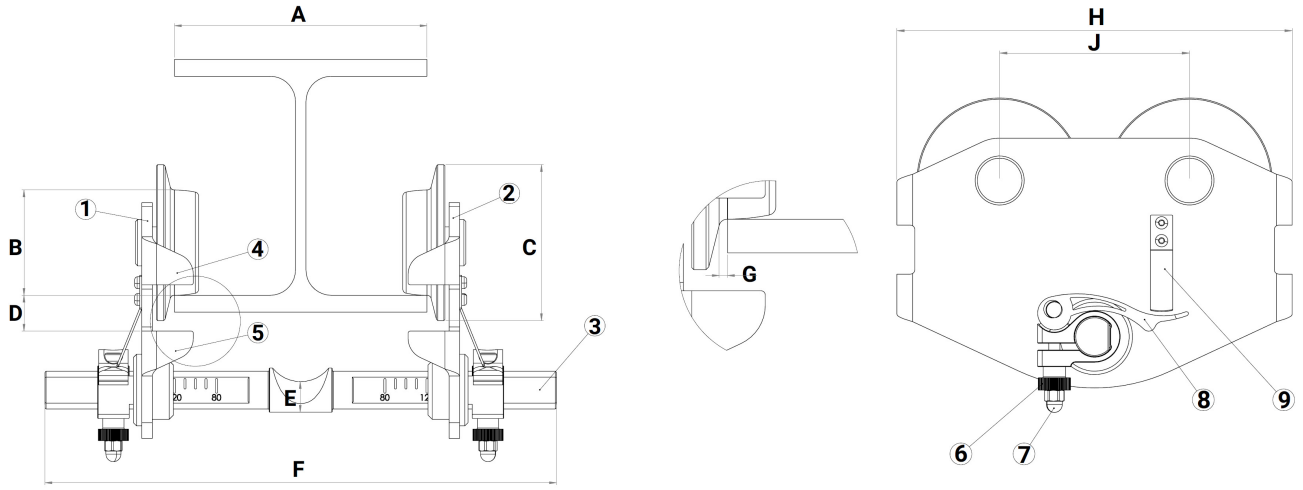

Fig 1 Trolleys mounted to an I-beam (H-beam)

Mounting (fig 1)

Take the loadbar (3) in one hand and put it through the hole in the wheel side of one of the side plates (1 or 2). The numbers on the loadbar should be readable, not upside down. Slide the loadbar through the hole to a position where the built-in ruler mark is right at the edge of the hole on the inside of the side plate and corresponds to the widths of the beam that the trolley will be mounted on (Pic. 1). Now lock the loadbar with the buckle (8) on the outside of the side plate. Make sure the buckle clicks past the safety latch (9). Now mount the other side plate on the free end of the loadbar just so that it protrudes through the hole in the side plate. Now take the entire trolley and place the wheels on the side plate with the fixed loadbar on the lower flange of the beam and make sure that the other side plate is free from the lower beam flange on the other side of the beam. Now push the unfixed side plate towards the beam girder, so that the wheels rest on the lower beam flange, and lock this side plate as well.

Pic. 1

SVERO Smart Trolley Type 29

A certain space between wheel flange and beam flange is important. See measure **G** in table 1.

Now the lifting device can be suspended in the trolley with the suspension hook centred to the suspension bolt position (?). Make sure that there are sturdy stops, preferably with buffer, at each end of the beam to prevent the trolley to fall off the beam. Stops may also be needed to prevent the trolley from colliding with other equipment along the beam.

WLL	Model	A min-max	øB	C	D	øE	F	G	H	J	Min curve	Weight
ton		mm	mm	mm	mm	mm	mm	mm	mm	mm	radius m	kg
0.5	**29123**	80-160	50	74	17	14,5	243	1-1.5	177	85	0,9	3,5
1.0	**29143**	80-160	55	79	21,5	18,5	260	1-1.5	216	100	1,0	5,5
2.0	**29163**	80-160	68	96	21	24	260	1-1.5	264	130	1,3	10,7
3.0	**29173**	80-180	80	108	16	31	300	1.5-2	300	150	1,8	16,1
5.0	**29193**	100-180	100	131	19	37	300	1.5-2	344	165	2,2	25,6

Tab. 1 Measures

Safety instructions

- Check the function of the trolley before use.
- Check that the beam has sufficient permissible load and is securely anchored.
- Do not overload the trolley!
- No person under hanging load!
- Be careful with the trolley. Do not push away the trolley with high speed along the beam.
- The trolley must not be used for lifting or transporting people.
- Check the installation regularly.

Regular control

Regular controls of lifting devices are normally carried out yearly. When necessary (e.g. high frequency in use) controls are more often carried out. It is advisable to inspect the trolleys at the same time. If any of the wheels do not run properly, has been damaged or is warped, the trolley must be repaired or replaced. The trolley might have been overloaded and a trolley with higher WLL (working load limit) might be needed.

Repair

Only SVERO original parts must be chosen when damaged parts have to be replaced. Order through your dealer.

COPY OF EC DECLARATION OF CONFORMITY

SVERO LIFTING AB
Momarken 19, S-556 50 Jönköping,

declares that above SVERO trolley type 29 have been manufactured in conformity with the requirements of the EC Machinery Directive 2006/42/EG.

Jönköping 2026-03-04

Anders Hallåker, Managing Director

SVERO

Smart Trolley
Typ 29

BRUKSANVISNING I ORIGINAL

CE

SVERO LIFTING AB, Momarken 19, 556 50 Jönköping
Telephone: +46 36-31 65 70
www.svero.com, E-post: info@svero.com

SVERO Smart Trolley Typ 29

Läs denna manual innan du monterar och använder vagnen. Felaktig hantering kan orsaka fara!

Beskrivning

Svero balkvagnar ska monteras på balkar för att bära laster, vilka kan förflyttas längs balken. I balkvagnen kan en lyftanordning hängas. Den kan vara manuellt, elektriskt eller pneumatiskt driven. Svero balkvagnar är justerbara inom vissa breddintervall. Vagnarna kan användas för H- och I-balkar med plana flänsar (t.ex. IPE-, HEA- eller HEB-typer) eller balkar med sluttande flänsar (t.ex. INP-balkar). De möjliga breddintervallen visas i datatabellerna. Bärbygeln har en plan yta med en skala för enkel justering och montering av vagnen på balken. Bärbygeln har en försänkning i mitten där lyftanordningens krok ska placeras.

Alla balkvagnar är tillverkade med nedstörtningsskydd (4), i händelse av hjulhaveri, och klätterskydd (5), så att hjulflänsarna inte kan klättra upp på balkflänsen.

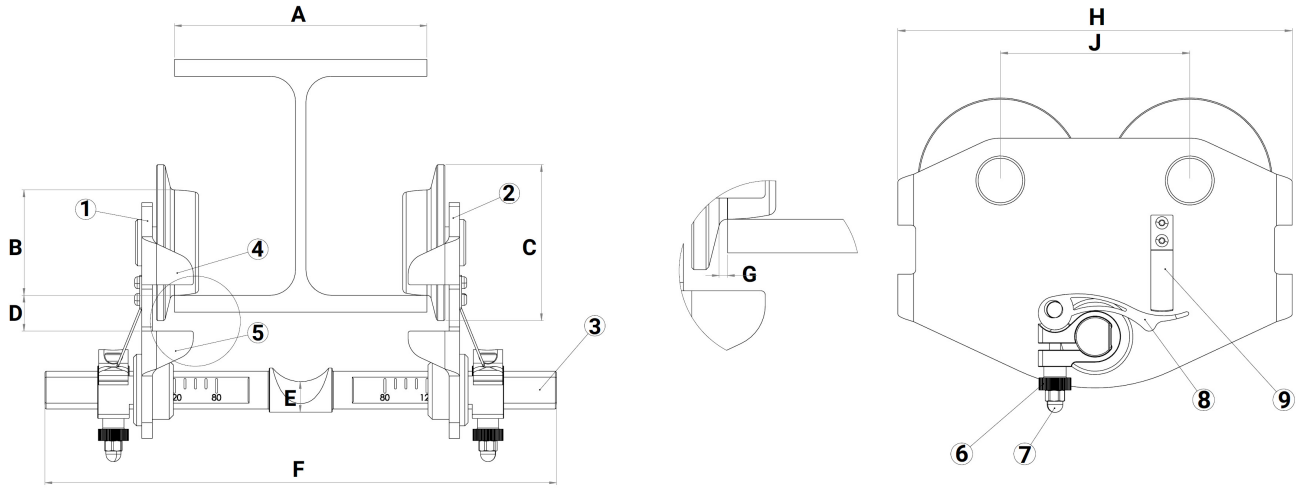

Fig 1 Balkvagn

Montering (fig 1)

Ta bärbygeln (3) i ena handen och för den genom hålet i hjulsidan av en av sidoplåtarna (1 eller 2). Siffrorna på bärbygeln ska vara läsbara, inte upp och ner. Skjut bärbygeln genom hålet på sidplåten till en position där det inbyggda linjalens märke är precis vid kanten av hålet på insidan av sidoplåten, och motsvarar bredden på den balk som vagnen ska monteras på (Bild 1). Lås nu bärbygeln med spännet (8) på utsidan av sidoplåten. Se till att spännet klickar förbi säkerhetsspärren (9). Montera nu den andra sidoplåten på bärbygelns fria ände precis så att den sticker ut genom hålet i sidoplåten. Ta nu hela vagnen och placera hjulen på sidoplåten med den fasta bärbygeln på balkens nedre fläns och se till att den andra sidoplåten är fri från den nedre balkflänsen på andra sidan av balken. Tryck nu den lösa sidoplåten mot balklivet, så att hjulen vilar på den nedre balkflänsen, och lås även denna sidoplåt.

Bild 1

SVERO Smart Trolley Type 29

Ett visst avstånd mellan hjulflänsen och balkflänsen är viktigt. Se mått G i tabell 1.

Nu kan lyftanordningen hängas upp i vagnen med upphängningskroken centrerad i försänkningen i mitten på bärbygeln. Se till att det finns stadiga stopp, helst med buffert, i varje ände av balken för att förhindra att vagnen faller av balken. Stopp kan också behövas för att förhindra att vagnen kolliderar med annan utrustning längs balken.

WLL	Modell	A min-max	øB	C	D	øE	F	G	H	J	Min kurv-	Vikt
ton		mm	mm	mm	mm	mm	mm	mm	mm	mm	radie m	kg
0.5	**29123**	80-160	50	74	17	14,5	243	1-1.5	177	85	0,9	3,5
1.0	**29143**	80-160	55	79	21,5	18,5	260	1-1.5	216	100	1,0	5,5
2.0	**29163**	80-160	68	96	21	24	260	1-1.5	264	130	1,3	10,7
3.0	**29173**	80-180	80	108	16	31	300	1.5-2	300	150	1,8	16,1
5.0	**29193**	100-180	100	131	19	37	300	1.5-2	344	165	2,2	25,6

Tab. 1 Mått

Säkerhetsanvisningar

- Kontrollera vagnens funktion före användning.
- Kontrollera att balken har tillräcklig tillåten last och är ordentligt förankrad.
- Överbelasta inte vagnen!
- Ingen person får befinna sig under hängande last!
- Var försiktig med vagnen. Skjut inte bort vagnen med hög hastighet längs balken.
- Vagnen får inte användas för att lyfta eller transportera personer.
- Kontrollera installationen med jämna intervaller.

Regelbunden kontroll

Regelbundna kontroller av lyftanordningar utförs normalt årligen. Vid behov (t.ex. vid högfrekvent användning) utförs kontroller oftare. Det är lämpligt att inspektera vagnarna samtidigt. Om något av hjulen inte går korrekt, har skadats eller är skevt måste vagnen repareras eller bytas ut. Vagnen kan ha varit överbelastad och en vagn med högre WLL (maxlast) kan behövas.

Reparation

Endast SVERO originaldelar får användas när skadade delar behöver bytas ut. Beställ via din återförsäljare.

KOPIA AV FÖRSÄKRAN OM ÖVERENSSTÄMMELSE

SVERO LIFTING AB
Momarken 19, 556 50 Jönköping

försäkrar härmed att SVERO Blockvagnar TYP 29 enligt ovan är tillverkade i överensstämmelse med EG:s maskindirektiv 2006/42/EG.

Jönköping 2026-03-04

Anders Hallåker, Verkställande direktör

SVERO

Smart Trolley
Type 29

BRUKSANVISNING
OVERSETTELSE FRA ORIGINALEN

CE

SVERO LIFTING AB, Momarken 19, 556 50 Jönköping
Telephone: +46 36-31 65 70
www.svero.com, E-post: info@svero.com

SVERO Smart Trolley Typ 29

Les gjennom denne bruksanvisning før du tar i bruk løpekatten. Feil håndtering kan medføre fare!

Beskrivelse

Sveros løpekatter er laget for å monteres på bjelker for deretter å kunne bære en last som kan flyttes bortover bjelken. I løpekatten kan du henge en elektrisk drevet, hånd-, eller trykkluftdrevet løfteanordning. Sveros løpekatter kan stilles inn på bestemte breddemål. Løpekattene passer best på I-bjelker som enten har jevnt tykke føtter (IPE, HEA, HEB) eller avsluttende føtter (INP). Du finner innstillingene i tabellene. Bærebøylen har en flat flate med en skala for enkel justering og montering av vognen på bjelken. Bærebøylen har et spor på midten der opphengskroken for løfteanordningen skal passe.

Alle løpekattene er laget med styrtbeskyttelse (4), i tilfelle hjulhavari, og klatrebeskyttelse (5) slik at hjulføttene ikke klatrer opp på bjelkefoten.

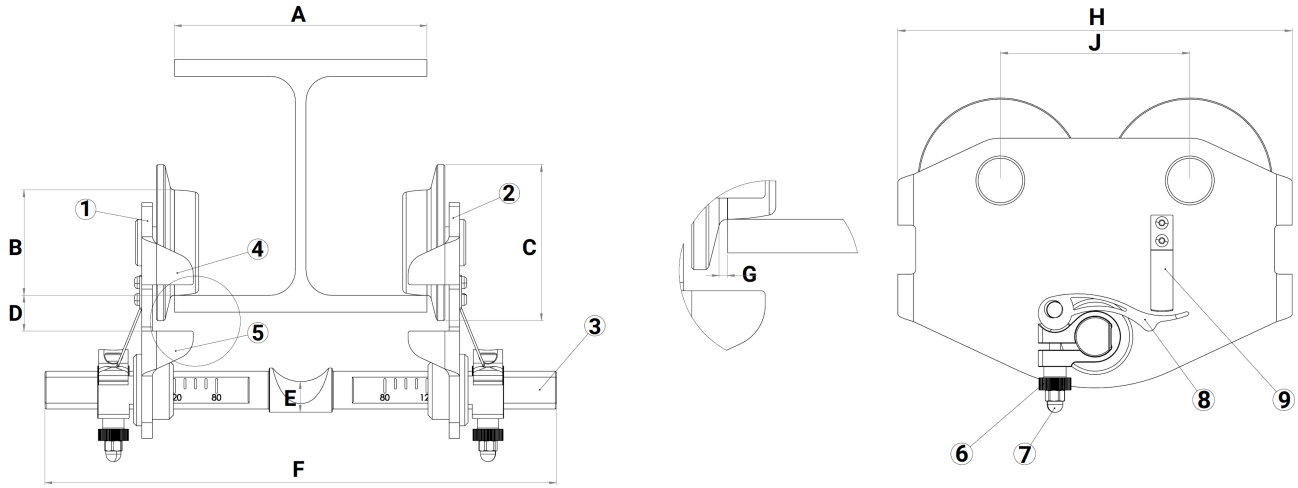

Fig 1 løpekatt

Montering (fig 1)

Ta bærebøylen (3) i den ene hånden og før den gjennom hullet i hjulsiden av en av sideplatene (1 eller 2). Tallene på bærestangen skal være lesbare, ikke opp ned. Skyv bærebøylen gjennom hullet i sideplaten til en posisjon der det innebygde linjalmerket er like ved kanten av hullet på innsiden av sideplaten, og tilsvarer bredden på bjelken som vognen skal monteres på (Bild 1). Lås nå bærebøylen med spennen (8) på utsiden av sideplaten. Forsikre deg om at spennen klikker forbi sikkerhetslåsen (9). Monter nå den andre sideplaten på den frie enden av bærestangen akkurat slik at den stikker ut gjennom hullet i sideplaten.Ta nå hele løpekatten og plasser hjulene på sideplaten med bærebøylen låst på den nedre flensen på bjelken og sørg for at den andre sideplaten er fri fra den nedre bjelkeflensen på den andre siden av bjelken. Trykk nå den løse sideplaten mot bjelkeveggen, slik at hjulene hviler på den nedre bjelkeflensen, og lås også denne sideplaten med spennen (8).

Bild 1

SVERO Smart Trolley Type 29

Det er viktig med stor nok avstand mellom hjulfoten og bjelkefoten. Se mål G i tabellen

Løfteanordningen kan nå henges i løpekatten med opphengskroken sentrert i riktig spor på bærebøylen (3). Sørg for at det er stabile stoppere, helst med buffer, i endene på bjelken for å forhindre at løpekatten kjøres av bjelken. Stopperne kan også være nødvendige for å forhindre at lasten kan kollidere med annet utstyr.

WLL	Modell	A min-max	øB	C	D	øE	F	G	H	J	Min kurve-	Vekt
ton		mm	mm	mm	mm	mm	mm	mm	mm	mm	radius m	kg
0.5	**29123**	80-160	50	74	17	14,5	243	1-1.5	177	85	0,9	3,5
1.0	**29143**	80-160	55	79	21,5	18,5	260	1-1.5	216	100	1,0	5,5
2.0	**29163**	80-160	68	96	21	24	260	1-1.5	264	130	1,3	10,7
3.0	**29173**	80-180	80	108	16	31	300	1.5-2	300	150	1,8	16,1
5.0	**29193**	100-180	100	131	19	37	300	1.5-2	344	165	2,2	25,6

Tab. 1 Mål

Sikkerhetsinstruksjoner

- Kontroller funksjonaliteten til løpekatten før bruk.
- Kontroller at I-bjelken har tilstrekkelig bærekraft og er sikkert festet.
- Ikke belast med mer enn maks. last!
- Sørg for at det ikke befinner seg noen under hengende last!
- Håndter løpekatten med varsomhet. Ikke skyv løpekatten i vei med stor fart bortover bjelken.
- Løpekatten kan ikke brukes til å løfte eller transportere personer.
- Kontroller installeringen med jevne mellomrom.

Regelmessig kontroll

Regelmessig kontroll utføres normalt hvert år på løfteanordningene. Ved behov (f.eks. når bruksfrekvensen er høy) utføres det oftere kontroll. Det passer godt å inspisere løpekattene samtidig. Hvis noen av hjulene ikke går lett, er skadet eller skjeve, må løpekatten repareres eller byttes ut. Løpekatten kan ha blitt overbelastet, og det kan være behov for å velge en løpekatt med høyere kapasitet.

Reparasjoner

Ødelagte deler må bare byttes ut med SVEROs originale reservedeler. Bestill dem gjennom forhandleren.

KOPI AV SAMSVARSERKLÆRING

SVERO LIFTING AB
Momarken 19, S-556 50 Jönköping

forsikrer herved at SVERO løpekatter TYPE 29 esom nevnt ovenfor, er produsert i samsvar med EFs maskindirektiv 2006/42/EF.

Jönköping 2026-03-04

Anders Hallåker, Administrerende direktør

SVERO

Smart Trolley
Type 29

BRUGSANVISNING
OVERSETTELSE FRA ORIGINALEN

CE

SVERO LIFTING AB, Momarken 19, 556 50 Jönköping
Telephone: +46 36-31 65 70
www.svero.com, E-post: info@svero.com

SVERO Smart Trolley Typ 29

Læs denne brugsanvisning igennem inden du tager løbekatten i brug. Forkert håndtering kan medføre fare!

Beskrivelse

Svero løbekatte er beregnet til at monteres på en bjælke for derefter at bære en byrde som kan forskydes langs bjælken. I løbekatten kan man hænge en hånd-. el-, eller trykluftdrevet løfteanordning. Svero løbekatte kan indstilles inden for visse breddegrænser. Løbekattene passer til I-bjælker som enten har flanger med ens tykkelse (IPE, HEA, HEB) eller flanger med varierende tykkelse (INP). Indstillingsintervallerne fremgår af tabellerne. Bæreakslen har en plan overflade med en skala for nem justering og montering af vognen på bjælken. Bæreakslen har en rille i midten, hvor ophængningskrogen til løfteanordningen skal passe.

Samtlige løbekatte er udstyret med nedstyrtningsbeskyttelse (4), i tilfælde af hjulhavari, og klatrebeskyttelse (5) så hjulflangerne ikke klatrer op på bjælkeflangen.

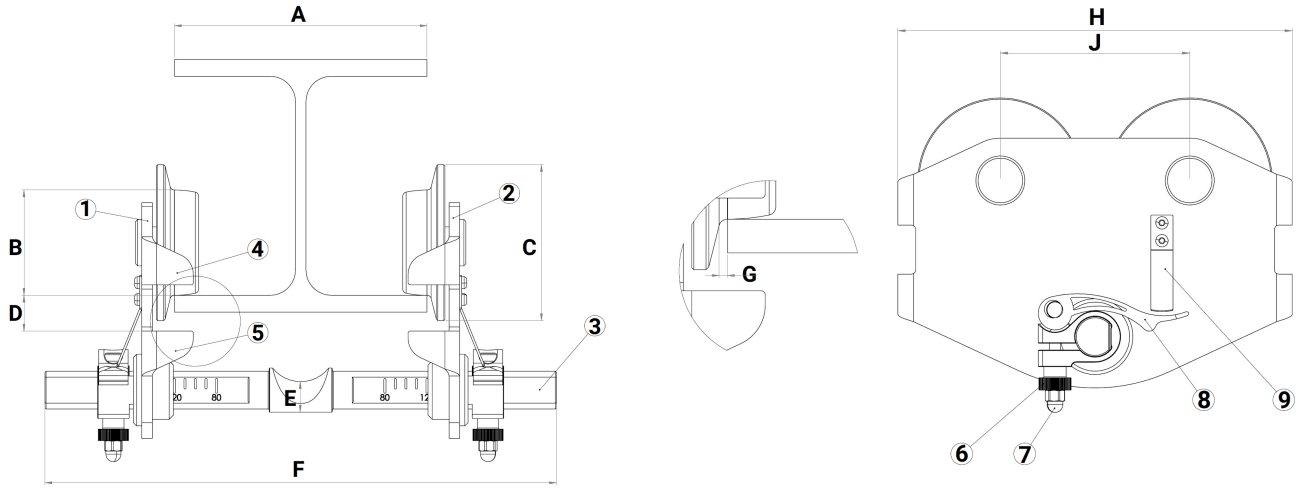

Fig 1 løpekatt

Montering (fig 1)

Tag bæreakslen (3) i den ene hånd og før den gennem hullet i hjulsiden af en af sidepladerne (1 eller 2). Tallene på bæreakslen skal være læselige, ikke på hovedet. Skub bæreakslen gennem hullet i sidepladen til en position, hvor det indbyggede linealmærke er lige ved kanten af hullet på indersiden af sidepladen og svarer til bredden af den bjælke, som vognen skal monteres på (fig. 1). Lås nu bæreakslen med spændet (8) på ydersiden af sidepladen. Sørg for, at spændet klikker forbi sikkerhedslåsen (9). Monter nu den anden sideplade på den frie ende af bæreakslen, så den stikker ud gennem hullet i sidepladen. Tag nu hele vognen og placer hjulene på sidepladen med bæreakslen låst på bjælkens nederste flange, og sørg for, at den anden sideplade er fri af den nederste bjælkeflange på den anden side af bjælken. Tryk nu den løse sideplade mod bjælkevæggen, så hjulene hviler på den nederste bjælkeflange, og lås også denne sideplade med spændet (8).

Bild 1

SVERO Smart Trolley Type 29

Det er vigtigt at have en tilstrækkelig afstand mellem hjulflange og bjælkeflange.
Se mål G i tabellen.

Løfteanordningen kan nu hænges op i løbekatten med ophængningskrogen centreret i bæreakslens fordybning. Sørg for at der er stabile stop, helst med buffere, ved bjælkens ender så løbekatten ikke kan køre ud. Stop kan også være nødvendige for at forhindre at byrden kolliderer med andet udstyr.

WLL	Model	A min-max	øB	C	D	øE	F	G	H	J	Min kurve-	Vægt
ton		mm	mm	mm	mm	mm	mm	mm	mm	mm	radius m	kg
0.5	**29123**	80-160	50	74	17	15	243	1-1.5	177	85	0,9	3,5
1.0	**29143**	80-160	55	79	22	19	260	1-1.5	216	100	1,0	5,5
2.0	**29163**	80-160	68	96	21	24	260	1-1.5	264	130	1,3	10,7
3.0	**29173**	80-180	80	108	16	31	300	1.5-2	300	150	1,8	16,1
5.0	**29193**	100-180	100	131	19	37	300	1.5-2	344	165	2,2	25,6

Tab. 1 Mål

Sikkerhedsanvisninger

- Tjek løbekattens funktion før anvendelse.
- Tjek at I-bjælken har tilstrækkelig bæreevne og er sikkert forankret.
- Belast ikke med mere end WWL.
- Sørg for at ingen befinder sig under en løftet byrde!
- Håndter løbekatten forsigtigt. Send den ikke af sted med høj fart langs bjælken.
- Løbekatten må ikke anvendes til at løfte eller transportere personer.
- Tjek installationen med jævne mellemrum.

Regelmæssigt eftersyn

Regelmæssigt eftersyn af løfteanordningerne udføres normalt årligt. Ved behov (f.eks. hyppig anvendelse) udføres eftersynene med kortere mellemrum. Det er en god ide samtidig at efterse løbekattene. Hvis nogen af hjulene ikke løber let eller er beskadiget eller skæve, skal løbekatten repareres eller udskiftes. Løbekatten kan være blevet overbelastet, og det kan være nødvendigt at vælge en større model.

Reparationer

Beskadigede dele må kun udskiftes med originale reservedele fra SVERO. De bestilles hos forhandleren.

Kopi af Overensstemmelseserklæring

SVERO LIFTING AB
Momarken 19, S-556 50 Jönköping

erklærer hermed at SVERO løbekatte TYPE 29 henhold til det ovenstående er fremstillet i overensstemmelse med Maskindirektivet 2006/42/EF.

Jönköping 2026-03-04

Anders Hallåker, Administrerende direktør

SVERO

Smart Trolley 29 - siirtovaunu

ALKUPERÄISEN KÄYTTÖOHJEEN KÄÄNNÖS

CE

SVERO LIFTING AB, Momarken 19, 556 50 Jönköping, Ruotsi
Puhelin: +46 36-31 65 70 www.svero.com, S-posti: info@svero.com

SVERO Smart Trolley 29 -siirtovaunu

Lue käyttöohje ennen siirtovaunun kokoamista ja käyttöä. Virheellinen käsittely voi johtaa vaaratilanteeseen!

Kuvaus

Palkkeihin kiinnitettäviä Svero-siirtovaunuja käytetään kuljettamaan kuormia, joita voidaan siirtää palkkia pitkin. Siirtovaunuun kiinnitettävä nostolaite voi olla käsikäyttöinen, sähkökäyttöinen tai pneumaattinen. Svero-siirtovaunut ovat säädettävissä tietyillä leveysalueilla. Vaunuja voidaan käyttää H- ja I-palkeissa, joissa on sileät laipat (esimerkiksi IPE, HEA tai HEB) tai kaltevat laipat (esimerkiksi INP). Sallitut leveysalueet on esitetty taulukoissa. Kantosangan tasaisen, asteikolla varustetun pinnan ansiosta säätäminen ja vaunun kiinnittäminen palkkiin on helppoa. Kantosangan keskellä on syvennys nostolaitteen koukulle.

Kaikissa siirtovaunuissa on putoamissuoja (4) pyörien rikkoutumisen varalta ja kiipeämissuoja (5), joka estää pyörän laippojen kiipeämisen palkin laipalle.

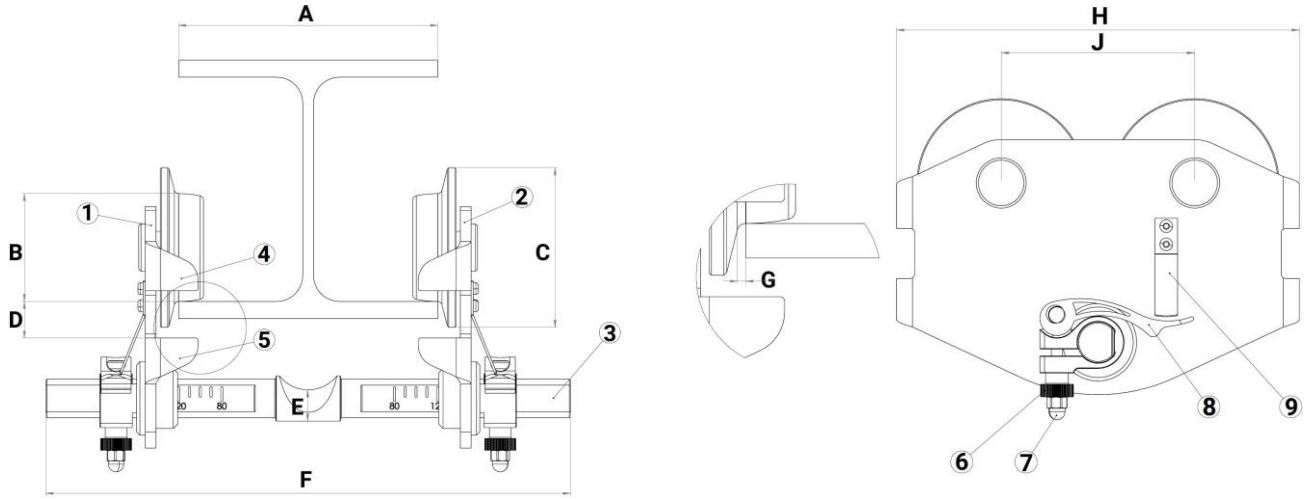

Kuva 1 Siirtovaunu

Asennus (kuva 1)

Ota kantosanka (3) käteesi ja paina se jommankumman sivulevyn (1 tai 2) pyörän puoleisen reiän läpi. Kantosangan numeroiden tulee olla luettavissa, ei ylösalaisin. Työnnä kantosanka reiän läpi sellaiseen asentoon, että sen sisäänrakennetun mitta-asteikon merkintä on aivan sivulevyn sisäpuolen reiän reunassa ja vastaa sen palkin leveyttä, johon vaunu asennetaan (kuva 1). Lukitse kantosanka sivulevyn ulkopuolen lukitusvivulla (8). Varmista, että lukitusvipu napsahtaa turvasalvan (9) ohi. Asenna toinen sivulevy kantosangan vapaaseen päähän niin, että se työntyy sivulevyssä olevan reiän läpi. Nosta nyt koko vaunu ylös palkille niin, että pyörät ovat palkin alemman laipan kiinteällä kantosangalla ja huolehdi siitä, että toinen sivulevy on vapaana palkin toisen puolen laipasta. Paina irrallaan oleva sivulevy palkin uumaa vasten niin, että pyörät lepäävät palkin alemmalla laipalla, ja lukitse myös tämä sivulevy.

Kuva 1

SVERO Smart Trolley 29 -siirtovaunu

Palkkivaunun pyörälaippojen ja palkin laipan välille tulee jättää tietty etäisyys. Katso mitta G taulukosta 1.

Nostolaitteen voi nyt ripustaa vaunuun siten, että ripustuskoukku on keskitetty kantosangan keskellä olevaan syvennykseen. Varmista, että palkin molemmissa päissä on kiinteät, mieluiten puskurilla varustetut pysäyttimet, jotta vaunu ei pääse putoamaan palkin päältä. Pysäyttimiä saatetaan tarvita myös estämään vaunun törmääminen muihin palkissa oleviin laitteisiin.

WLL ton	Modell	A min-max mm	øB mm	C mm	D mm	øE mm	F mm	G mm	H mm	J mm	Min kurv-radie m	Vikt kg
0.5	**29123**	80-160	50	74	17	14,5	243	1-1.5	177	85	0,9	3,5
1.0	**29143**	80-160	55	79	21,5	18,5	260	1-1.5	216	100	1,0	5,5
2.0	**29163**	80-160	68	96	21	24	260	1-1.5	264	130	1,3	10,7
3.0	**29173**	80-180	80	108	16	31	300	1.5-2	300	150	1,8	16,1
5.0	**29193**	100-180	100	131	19	37	300	1.5-2	344	165	2,2	25,6

Taulukko 1 Mitat

Turvaohjeet

- Tarkista vaununtoimivuus ennen käyttöä.
- Tarkista, että palkin kantavuus on riittävä ja että se on turvallisesti kiinnitetty.
- Älä ylikuormita vaunua!
- Huolehdi siitä, ettei kukaan ole riippuvan kuorman alapuolella!
- Käsittele vaunua varovasti. Älä työnnä vaunua matkaan lujalla vauhdilla palkkia pitkin.
- Vaunua ei saa käyttää henkilöiden nostamiseen tai kuljettamiseen.
- Tarkista asennus säännöllisin väliajoin.

Säännöllisin väliajoin suoritettavat tarkastukset

Nostolaitteiden säännölliset tarkastukset tehdään yleensä vuosittain. Tarvittaessa (esimerkiksi jos vaunu on kovassa käytössä) tarkastuksia tehdään useammin. Vaunu ja nostolaite on suositeltavaa tarkastaa samalla kertaa. Jos jokin pyöristä ei liiku kevyesti tai on vahingoittunut tai vinossa, vaunu tulee korjata tai vaihtaa. Jos palkkivaunua on ylikuormitettu, se voidaan joutua vaihtamaan toiseen vaunuun, jonka maksimikuorma (WLL) on suurempi.

Korjaukset

Vahingoittuneet osat saa vaihtaa vain alkuperäisiin SVERO-varaosiin. Tilaa varaosat jälleenmyyjän kautta.

KOPIO VAATIMUSTENMUKAISUUSVAKUUTUKSESTA

SVERO LIFTING AB
Momarken 19, 556 50 Jönköping, Ruotsi

vakuuttaa täten, että edellä kuvattu SVERO 29-siirtovaunu täyttää konedirektiivin 2006/42/EY) vaatimukset.

Jönköpingissä 4.3.2026

Anders Hallåker, toimitusjohtaja

SVERO

Smart Trolley Typ 29

ÜBERSETZUNG DER ORIGINALBETRIEBSANLEITUNG

SVERO LIFTING AB, Momarken 19, SE-556 50 Jönköping
Telefon: +46 36-31 65 70www.svero.com, E-
Mail: info@svero.com

SVERO Smart Trolley Typ 29

Lesen Sie diese Gebrauchsanweisung durch, bevor Sie die Laufkatze zusammenbauen und benutzen. Bei falscher Bedienung können Gefahren auftreten!

Beschreibung

Svero Laufkatzen werden auf Trägern montiert, um Lasten zu tragen, die entlang des Trägers bewegt werden können. In die Laufkatze kann eine hand-, strom- oder druckluftbetriebene Hebevorrichtung eingehängt werden. Svero Laufkatzen sind innerhalb bestimmter Einstellbereiche verstellbar. Die Laufkatzenpassen auf H- und I-Träger, die entweder flache Flansche (z. B. IPE, HEA, HEB) oder geneigte Flansche (INP-Träger) haben. Die möglichen Breitenbereiche sind in den Datentabellen angegeben. Der Haltebügel hat eine ebene Fläche mit einer Skala zur einfachen Einstellung und Montage der Laufkatze auf dem Träger. Der Haltebügel hat in der Mitte eine Einkrümmung, in die der Haken der Hebevorrichtung platziert wird.

Alle Laufkatzen sind mit einer Absturzsicherung (4) für den Fall eines Radausfalls und mit einer Klettersicherung (5) ausgestattet, so dass die Radflansche nicht auf den Trägerflansch aufsteigen.

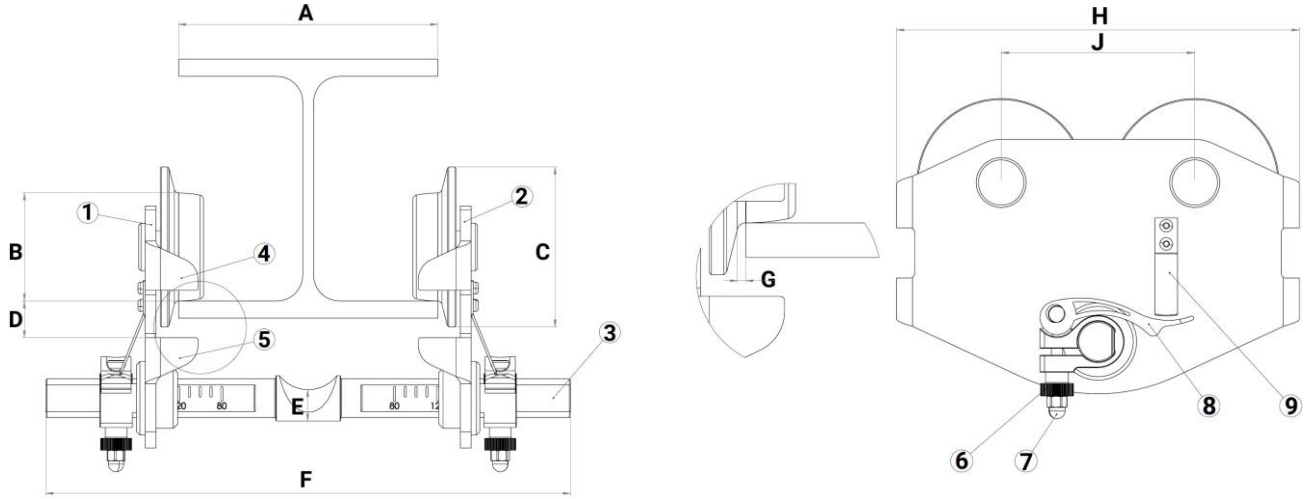

Abb. 1 Laufkatze

Montage (Abb. 1)

Nehmen Sie den Haltebügel (3) in eine Hand und führen Sie ihn durch das Loch in der Radseite einer der Seitenplatten (1 oder 2). Die Zahlen auf dem Haltebügel sollten lesbar sein und nicht auf dem Kopf stehen. Schieben Sie den Haltebügel durch das Loch in der Seitenplatte in eine Position, in der sich die eingebaute Linealmarkierung genau am Rand des Lochs auf der Innenseite der Seitenplatte befindet und der Breite des Trägers entspricht, auf dem die Laufkatze montiert werden soll (Abb. 1). Sichern Sie nun den Haltebügel mit der Schnalle (8) an der Außenseite der Seitenplatte. Achten Sie darauf, dass die Schnalle über die Sicherheitsverriegelung (9) hinaus einrastet. Bringen Sie nun die zweite Seitenplatte am freien Ende des Haltebügels an, so dass sie gerade durch das Loch in der Seitenplatte ragt. Nehmen Sie nun die ganze Laufkatze und setzen Sie die Räder auf die Seitenplatte mit dem festen Haltebügel auf dem unteren Flansch des Trägers und vergewissern Sie sich, dass die andere Seitenplatte frei ist von dem unteren Trägerflansch auf der anderen Seite des Trägers. Drücken Sie nun die lose Seitenplatte gegen den Trägerkörper, so dass die Räder auf dem unteren Trägerflansch aufliegen, und verriegeln Sie auch diese Seitenplatte.

Abb. 1

SVERO Smart Trolley Typ 29

Ein bestimmtes Spiel zwischen dem Radflansch und dem Trägerflansch ist wichtig. Siehe Maß G in Tabelle 1.

Nun kann die Hebevorrichtung an der Laufkatze eingehängt werden, wobei der Aufhängehaken in der Einkrümmung in der Mitte des Haltebügels zentriert wird. Vergewissern Sie sich, dass an jedem Ende des Trägers feste Anschläge, vorzugsweise mit einem Puffer, vorhanden sind, um zu verhindern, dass die Laufkatze vom Träger fällt. Es können auch Anschläge erforderlich sein, um zu verhindern, dass die Laufkatze mit anderen Geräten entlang des Trägers kollidiert.

WLL	Modell	A min-max	øB	C	D	øE	F	G	H	J	Min kurv-	Vikt
ton		mm	mm	mm	mm	mm	mm	mm	mm	mm	radie m	kg
0.5	**29123**	80-160	50	74	17	14,5	243	1-1.5	177	85	0,9	3,5
1.0	**29143**	80-160	55	79	21,5	18,5	260	1-1.5	216	100	1,0	5,5
2.0	**29163**	80-160	68	96	21	24	260	1-1.5	264	130	1,3	10,7
3.0	**29173**	80-180	80	108	16	31	300	1.5-2	300	150	1,8	16,1
5.0	**29193**	100-180	100	131	19	37	300	1.5-2	344	165	2,2	25,6

Tab. 1 Abmessungen

Sicherheitshinweise

- Prüfen Sie vor dem Einsatz die Funktion der Laufkatze.
- Vergewissern Sie sich, dass der Träger eine ausreichende Tragfähigkeit aufweist und ordnungsgemäß verankert ist.
- Überladen Sie die Laufkatze nicht!
- Es darf sich niemand unter einer hängenden Last aufhalten!
- Gehen Sie mit der Laufkatze achtsam um. Schieben Sie die Laufkatze nicht in hohem Tempo am Träger entlang.
- Die Laufkatze darf nicht zum Heben oder Transportieren von Personen verwendet werden.
- Überprüfen Sie die Anlage in regelmäßigen Abständen.

Regelmäßige Überprüfung

Regelmäßige Überprüfungen von Hebevorrichtungen werden normalerweise jährlich durchgeführt. Falls erforderlich (z. B. bei häufigem Gebrauch), sind Überprüfungen häufiger durchzuführen. Es ist sinnvoll, zugleich die Laufkatzen zu inspizieren. Wenn eines der Räder nicht richtig läuft, beschädigt ist oder schief steht, muss die Laufkatze repariert oder ausgetauscht werden. Die Laufkatze wurde möglicherweise überlastet, und eine Laufkatze mit einer höheren WLL (Höchstlast) ist erforderlich.

Reparaturen

Zum Austausch beschädigter Teile dürfen ausschließlich Originalteile von SVERO verwendet werden. Bestellen Sie über Ihren Händler.

KOPIE DER KONFORMITÄTSERKLÄRUNG

SVERO LIFTING AB
Momarken 19, SE-556 50 Jönköping,

versichert hiermit, dass die oben genannten SVERO Laufkatzen vom Typ 29 in Übereinstimmung mit der EG-Maschinenrichtlinie 2006/42/EG hergestellt wurden.

Jönköping, 04.03.2026

Anders Hallåker, Geschäftsführer

SVERO

Smart Trolley Type 29

TRADUCTION DU MODE D'EMPLOI ORIGINAL

SVERO LIFTING AB, Momarken 19, 556 50 Jönköping
Téléphone : +46 36-31 65 70 www.svero.com,
Adresse e-mail : info@svero.com

Smart Trolley SVERO Type 29

Lisez ce manuel avant d'assembler et d'utiliser le chariot. Une mauvaise utilisation peut exposer à des risques.

Description

Les chariots porte-palan Svero sont conçus pour être montés sur des poutres afin de porter des charges lourdes, qui peuvent alors être déplacées le long de la poutre. Un palan peut être suspendu au chariot. Ce palan peut avoir un fonctionnement manuel, électrique ou pneumatique. Les chariots Svero sont ajustables (sur une plage définie, en largeur). Les chariots sont utilisables pour des poutres en H et en I à ailes plates (p. ex. : les poutres de type IPE, HEA, ou HEB) ou les poutres à ailes inclinées (p. ex. : les poutres de type INP). Les plages d'ajustement apparaissent dans les tableaux de données. La barre de charge propose une surface plane avec une échelle pour faciliter l'ajustement et le montage du chariot sur la poutre. La barre dispose également d'un renfoncement en son centre sur lequel le crochet du palan doit être placé.

Tous les chariots sont équipés d'un dispositif antichute (4) en cas de défaillance de la roue, et d'un dispositif anti-grimpant (5) pour que les ailes des roues ne puissent pas grimper sur les ailes de la poutre.

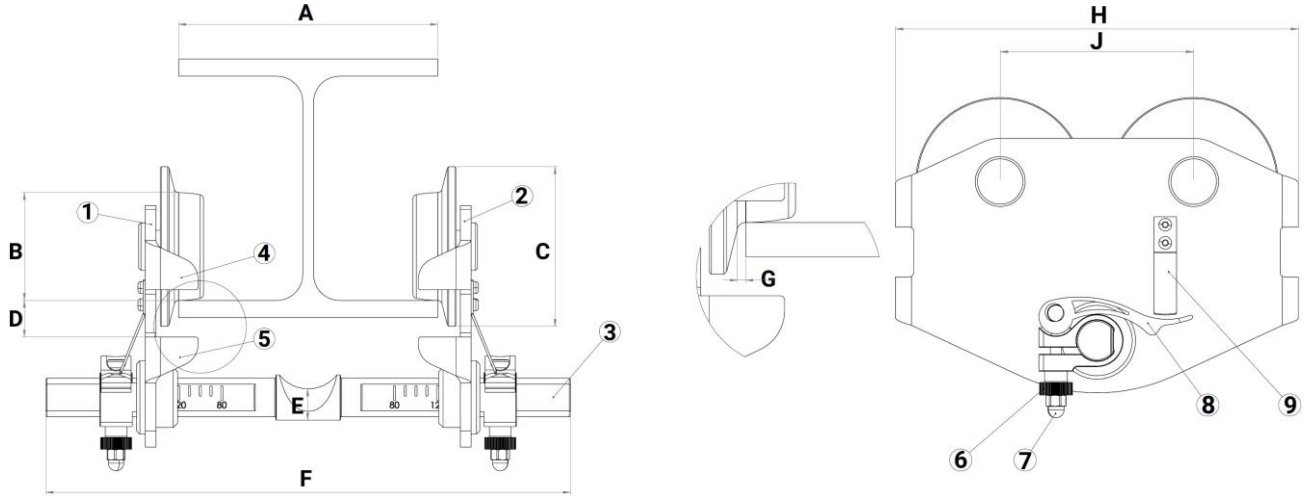

Fig 1 Chariot porte-palan

Assemblage (fig 1)

Prenez la barre de charge (3) dans une main et glissez là dans le trou latéral de la roue de l'une des plaques latérales (1 ou 2). Les chiffres sur la barre doivent être lisibles et non pas à l'envers. Faites passer la barre dans le trou de la plaque latérale jusqu'à une position où les repères de la règle intégrée se trouvent précisément au bord du trou de la plaque latérale intérieure, et que la largeur corresponde à celle de la poutre sur laquelle le chariot va être monté (Image 1). Verrouillez ensuite la barre de charge à l'aide de la boucle (8) à l'extérieur de la plaque latérale. Assurez-vous que la boucle s'enclenche dans le cran de sûreté (9). Assemblez maintenant l'autre plaque latérale à l'extrémité libre de la barre, de manière à ce que cette dernière dépasse du trou de la plaque latérale. Prenez maintenant l'ensemble du chariot et placez les roues sur la plaque latérale avec la barre de charge fixée sur l'aile inférieure de la poutre. Assurez-vous que l'autre plaque latérale est dégagée de l'aile inférieure de la poutre de l'autre côté de la poutre. Pressez maintenant la plaque latérale non fixée contre la poutre de manière à ce que les roues reposent sur l'aile inférieure de la poutre, puis verrouillez à son tour cette plaque latérale.

Image 1

Il est important de respecter une certaine distance entre l'aile de la roue et l'aile de la poutre. Voir la mesure G dans le tableau 1.

Le palan peut désormais être attaché au chariot porte-palan à l'aide du crochet de suspension positionné sur le renfoncement, au centre de la barre de charge. Veillez à ce qu'il y ait des butées solides, de préférence avec un tampon, à chaque extrémité de la poutre pour empêcher le chariot de tomber de la poutre. Les butées peuvent également être nécessaires pour empêcher la collision du chariot avec d'autres équipements le long de la poutre.

WLL ton	Modell	A min-max mm	øB mm	C mm	D mm	øE mm	F mm	G mm	H mm	J mm	Min kurv-radie m	Vikt kg
0.5	**29123**	80-160	50	74	17	14,5	243	1-1.5	177	85	0,9	3,5
1.0	**29143**	80-160	55	79	21,5	18,5	260	1-1.5	216	100	1,0	5,5
2.0	**29163**	80-160	68	96	21	24	260	1-1.5	264	130	1,3	10,7
3.0	**29173**	80-180	80	108	16	31	300	1.5-2	300	150	1,8	16,1
5.0	**29193**	100-180	100	131	19	37	300	1.5-2	344	165	2,2	25,6

Tableau 1 Mesures

Consignes de sécurité

- Vérifiez le bon fonctionnement du chariot avant de l'utiliser.
- Vérifiez que la poutre dispose d'un poids de charge autorisé suffisant et qu'elle est correctement fixée.
- Ne surchargez pas le chariot !
- Lorsqu'une charge est suspendue au chariot, personne ne doit se trouver ou passer en dessous.
- Faites preuve de prudence lors de la manipulation du chariot. Ne poussez pas le chariot à grande vitesse le long de la poutre.
- Le chariot ne doit pas être utilisé pour soulever ou transporter des personnes.
- Contrôlez l'installation à intervalles réguliers.

Contrôle régulier

Des contrôles réguliers des palans sont normalement effectués une fois par an. En cas de besoin (p. ex. en cas d'utilisation très fréquente), les contrôles doivent être effectués plus fréquemment. Il est recommandé d'inspecter les chariots parallèlement à ces contrôles. Si l'une des roues ne fonctionne pas correctement, est endommagée ou voilée, le chariot doit être réparé ou remplacé. Le chariot peut avoir subi une situation de surcharge ; le cas échéant, un chariot avec une charge maximale plus élevée peut être nécessaire.

Réparation

Seules des pièces originales SVERO doivent être utilisées lorsque des éléments abîmés sont à remplacer. Passez commande auprès de votre détaillant.

COPIE DE LA DÉCLARATION DE CONFORMITÉ

SVERO LIFTING AB
Momarken 19, 556 50 Jönköping

déclare par la présente que les SVERO Blockvagnar TYP 29 (chariots porte-palan SVERO TYPE 29) décrits ci-dessus sont fabriqués conformément à la directive européenne 2006/42/CE relative aux machines.

Jönköping, 04 mars 2026

Anders Hallåker, Directeur exécutif